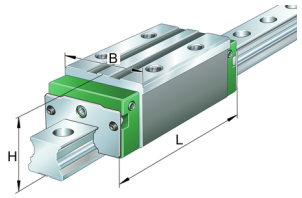

KWVE25-B-H

Каретка шариковой линейной направляющей качения с циркуляцией

Каретки KWVE..-B-H, высокая, узкая каретка, четырехрядная

Техническая информация

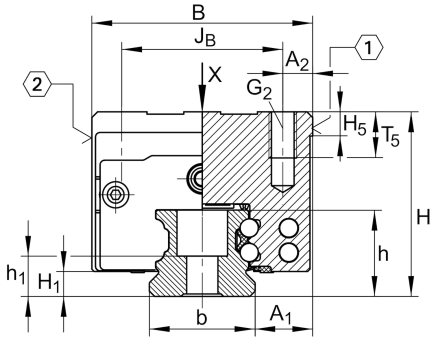

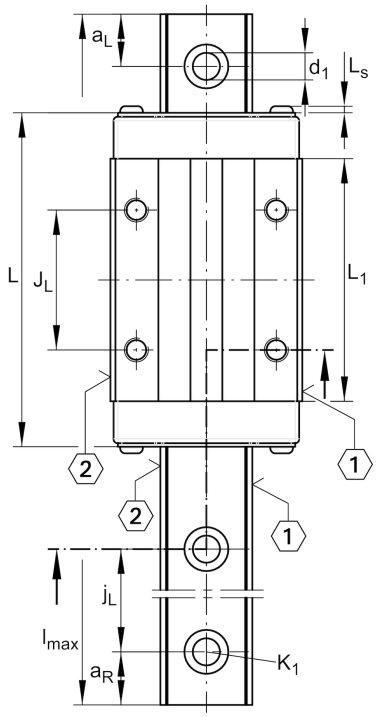

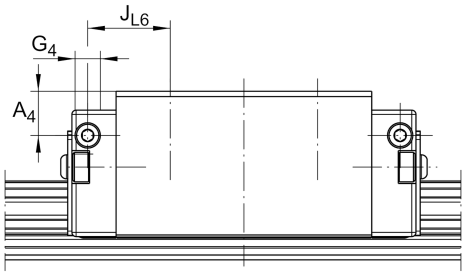

Основные размеры и рабочие характеристики

H	40 mm	Высота системы
B	48 mm	Ширина каретки
L	83,3 mm	Общая длина каретки
C	17.900 N	Динамическая грузоподъемность
C_0	39.000 N	Статическая грузоподъемность
M_{0x}	510 Nm	Статический момент относительно оси X
M_{0y}	395 Nm	Статический момент относительно оси Y
M_{0z}	395 Nm	Статический момент относительно оси Z
≈m	0,65 kg	Вес

Присоединительные размеры

A_1	12,5 mm	
J_B	35 mm	
b	23 mm	Ширина направляющего рельса
A_2	6,5 mm	
L_1	60,7 mm	
L_S	1,65 mm	
J_L	35 mm	
H_1	5,1 mm	
H_5	5,25 mm	
T_5	10 mm	
G_2	M6	Крепежные винты сверху (DIN ISO 4762-12.9)
G2 M_A	17 Nm	Макс. момент затяжки
A_3	15 mm	Позиция смазочного штуцера
G_3	M6	Смазочный штуцер
t G_3	7 mm	Максимально допустимая глубина вворачивания смазочных штуцеров
A_4	10,5 mm	Позиция смазочного штуцера
G_4	M6 mm	Смазочный штуцер
t G_4	7 mm	Максимально допустимая глубина вворачивания смазочных штуцеров
J_{L6}	17,9 mm	Позиция смазочного штуцера

Это техническое описание содержит только обзор размеров и значений грузоподъемности выбранного продукта. Пожалуйста, учитывайте всю дальнейшую информацию и указания по этому продукту. Для получения дополнительной информации Вы можете использовать форму обратной связи на нашем сайте.

SCHAEFFLER

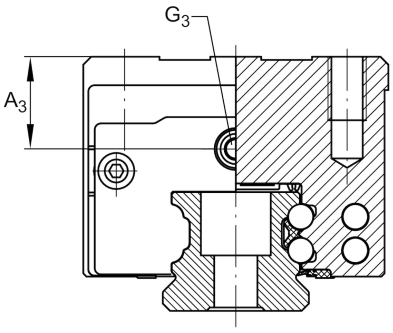

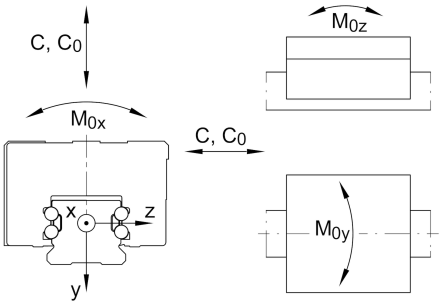

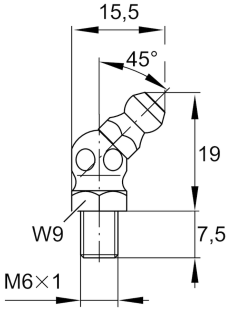

S05

Дополнительная информация

VMKB_065	KWVE	Краткое наименование материала

Это техническое описание содержит только обзор размеров и значений грузоподъемности выбранного продукта. Пожалуйста, учитывайте всю дальнейшую информацию и указания по этому продукту. Для получения дополнительной информации Вы можете использовать форму обратной связи на нашем сайте.